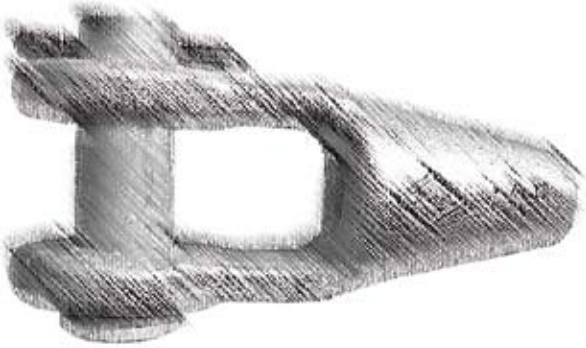

ACCESSORI PER FUNE
FITTINGS FOR ROPE

ACCESSORI PER FUNE
FITTINGS FOR ROPE

+

La LAMET inizia ad operare negli anni ’70 e in breve tempo raggiunge una posizione di rilievo tale da essere considerata azienda leader nel settore accessori di sollevamento e movimentazione. I prodotti LAMET, frutto di esperienza, ricerca, studio e verifiche accurate, soddisfano gran parte del settore. Qualità in costante miglioramento e piena soddisfazione dei clienti sono gli obiettivi a cui mira l’azienda. Qualità che si concretizza seguendo processi produttivi in accordo con il Manuale Sistema Qualità e operando un’accurata scelta di materiali, trattamenti termici e superficiali. Lo sviluppo e la ricerca sono inoltre parte della politica aziendale, al fine di garantire una presenza continua sul mercato con prodotti tecnologicamente avanzati e innovativi.

+

LAMET starts to operate in the Seventies and in a short space of twenty years attains such a prominent position to be considered a company leader in the lifting and handling devices. The product of LAMET, fruit of experience, research, studies and careful tests, satisfy a great part of the sector. Quality in constant ímprovement and the entire satisfaction of the customer are the purposes the company aims at. Quality which becomes concrete following productive processes in accordance with Manual System Quality making precise choise of materials, heat and superficial treatments. The development and the research are furthermore part of the company politics, with the purpose to guarantee a continuos presence on the market with technologically advanced and innovative products.

+

Attenzione: LAMET S.r.l. si riserva la facoltà di variare o modificare, senza preavviso, le dimensioni e le caratteristiche dei prodotti indicati in catalogo secondo le esigenze di produzione e in adeguamento alle normative di legge.

Caution: LAMET S.r.l. reserves the right to change shapes and size according to production needs or in order to comply with new provisions of the law.

AVVERTENZE: PRIMA DELL’UTILIZZO, CONSULTARE IL NOSTRO MANUALE DI USO E MANUTENZIONE / BEFORE USE, CONSULT OUR OPERATION AND MAINTENANCE HANDBOOK.

ACCESSORI PER FUNE
FITTINGS FOR ROPE

LEGENDA FINITURA SUPERFICIALE
SUPERFICIAL FINISH

ZINCATURA / GALVANISING

VERNICIATURA / PAINTING

SABBIATURA / SAND BLASTING

CAPICORDA APERTI
Open Spelter Sockets
COD. CCA
PG 6

CAPICORDA CHIUSI
Closed Spelter Sockets
COD. CCC
PG 6

CAPICORDA A CUNEO FUSI
Open Wedge Sockets
COD. CCR - CCS
PG 7

CAPICORDA A CUNEO DIN 13411
Open Sockets Din 13411
COD. CCD
PG 8

REDANCE PIENE IN GHISA
Cast Iron Solid Thimbles
COD. RD3
PG 8

REDANCE LEGGERE-PESANTI
Light - Heavy Thimbles
COD. RD1 - RD2
PG 9

BUSSOLE IN ACCIAIO
Steel Round Thimbles
COD. BS1
PG 10

TENDITORI
Turnbucles
COD. TDO, TDG, TDT, TDP
PG 11

CANAULE PER TENDITORI
Turnbuckle Bodies
COD. TDC
PG 12

TENDITORI A TRONCO
Stub And Stub Turnbuckles
COD. TDT
PG 12

GANCI PER TENDITORI
Turnbuckle Hooks
COD. TDE
PG 13

OCCHIELLI PER TENDITORI
Turnbuckle Eyes
COD. TDD
PG 13

TENDITORI A GANCIO
Hook And Hook Turnbuckles
COD. TDG
PG 14

TENDITORI A OCCHIO
Eye And Eye Turnbuckles
COD. TDO
PG 14

TENDITORI A FORCELLA
Saw And Saw Turnbuckles
COD. TDF
PG 15

FORCELLE PER TENDITORI
Turnbuckle Jaws
COD. TDH
PG 15

MAGLIE DI GIUNZIONE RAPIDA
Quick Links
COD. MG4
PG 16

MOSCHETTONI CON GHIERA A VITE
Arabine Hooks With Sleeve
COD. MG5
PG 16

MOSCHETTONI ALPINI
Carabine Hooks
COD. MG6
PG 17

MANICOTTI IN LEGA DI ALLUMINIO
Aluminium Alloy Sleeves
COD. MAF
PG 17

TERMINALI PER FUNE
Terminals For Rope
COD. CCF
PG 18

MORSETTI A CAVALLOTTO
Wire Rope Grips
COD. MR1
PG 19

GRILLI A.R.
Standard Shakles
COD. GL2, GL3, GL4
PG 20

GRILLI DIRITTI UNI 1947-1948
Dee Shackles Uni1947-1948
COD. GL1
PG 21

GRILLI DIRITTI DIN 82101
Dee Shackles DIN 82101
COD. GL7

PG 22

GRILLI A OMEGA
Anchor Shackles
COD. GL5

PG 23

GOLFARI GIREVOLI AD ANELLO
Swivel RINGS
COD. GMW

PG 23

CAMPANELLE GR 80 ISO 4778
Master Links Gr 80 Iso 4778
COD. CP8 - CP9 - CP8...T - CP9...T

PG 24

GOLFARI MASCHI DIN 580
EYE BOLTS DIN 580
COD. GM3

PG 25

GOLFARI FEMMINA DIN 582
EYE NUTS DIN 582
COD. GF3

PG 25

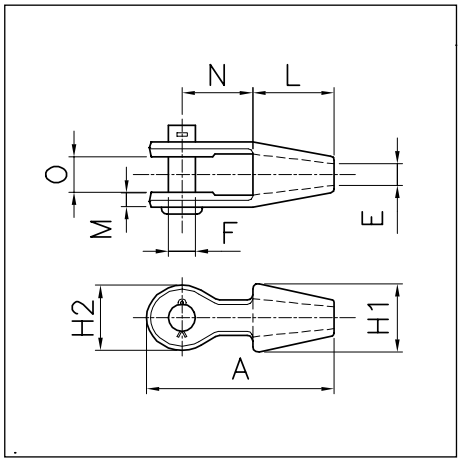

CAPICORDA FORGIATI TIPO APERTO
FORJED OPEN SPELTER SOCKETS

CODICE: CCA ... Z
Z = zincato a caldo / hot galvanised

CCA

	Ø FUNE *ROPE DIA.*		R max FUNE *ROPE R max*	MISURE / *MEASURES mm*									PESO *WEIGHT*
	mm	inch	ton	A	E	F	H1	H2	L	M	N	O ±3	kg
10 Z	08-10	3/8”	10	117	11	21	41	40	51	11	45	21	0,59
13 Z	11-13	1/2”	17	141	14	25	49	49	64	16	51	25	1,02
16 Z	14-16	5/8”	26	171	18	30,2	57	57	76	18	64	32	1,70
19 Z	18-19	3/4”	36	202	21	35	68	67	89	20	75	38	2,75
22 Z	20-22	7/8”	48	235	25	41	82	79	102	25	89	45	5,10
26 Z	24-26	1”	66	268	29	51	95	95	114	29	102	51	7,70
30 Z	28-30	1”1/8	88	300	34	57	108	105	127	33	114	57	11,10
35 Z	32-35	1”3/8	120	335	40	64	121	123	140	33	127	64	14,50
38 Z-C	38	1”1/2	142	384	42	70	140	137	155	31	165	76	27,70
42 Z	40-42	1”5/8	174	413	45	76	140	146	165	44	165	88	27,20

Esempio di ordinazione: CCA 35 (CAPOCORDA APERTO PER FUNE Ø 32-35)

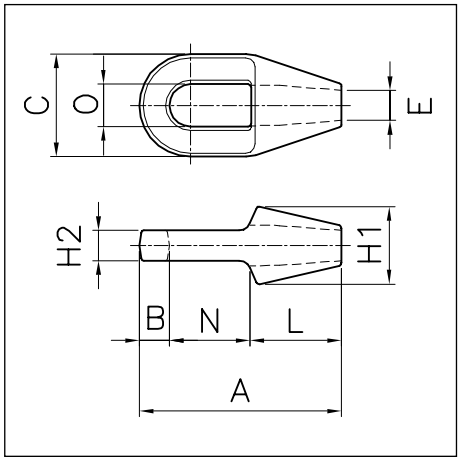

CAPICORDA FORGIATI TIPO CHIUSO
FORJED CLOSED SPELTER SOCKETS

CODICE: CCC ... Z
Z = zincato a caldo / hot galvanised

CCC

	Ø FUNE *ROPE DIA.*		R max FUNE *ROPE R max*	MISURE / *MEASURES mm*									PESO *WEIGHT*
	mm.	inch.	ton	A	B	C	E	H1	H2	L	N	O	kg
10 Z	8-10	3/8”	10	117	14	43	11	40	16	51	52	24	0,3
13 Z	11-13	1/2”	17	140	18	51	14	49	22	64	59	29	0,7
16 Z	14-16	5/8”	26	162	24	67	18	60	25	76	65	35	1,3
19 Z	18-19	3/4”	36	194	27	76	21	70	32	89	78	41	2
22 Z	20-22	7/8”	48	225	33	92	25	83	38	102	90	48	3,4
26 Z	24-26	1”	66	254	37	105	29	95	45	114	103	57	5,2
30 Z	28-30	1”1/8	88	283	40	114	34	105	51	127	116	64	7,3
35 Z	32-35	1”3/8	120	313	43	127	40	121	57	140	130	70	10,6
38 Z	38	1”1/2	142	391	54	146	42	140	78	165	171	83	16,8
42 Z	40-42	1”5/8	174	391	54	146	45	140	78	165	171	83	16,3

Esempio di ordinazione: CCA 42 (CAPOCORDA CHIUSO PER FUNE Ø 40-42)

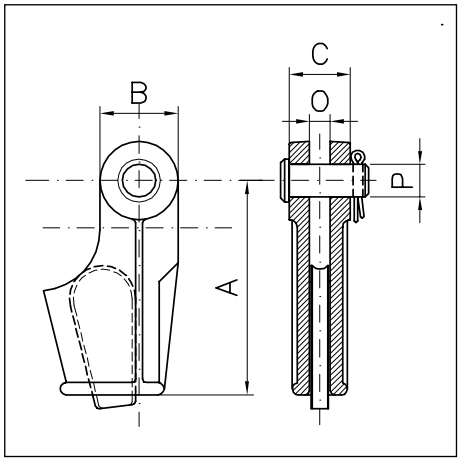

CAPICORDA A CUNEO FUSI
OPEN WEDGE SOCKETS

CODICI:
CCR: forcella larga
CCS: forcella stretta - tipo lungo

CCS

	Ø FUNE *ROPE DIA.*		MISURE / *MEASURES mm*					PESO *WEIGHT*
	mm	inch	A	B	C	P	O	kg
07	7-8	5/16”	100	34	34	16	12	0,63
09	9-10	3/8”	115	44	40	20	14	1,05
13	13-14	1/2”	175	64	50	27	17	2,95
16	16-18	5/8”	185	76	58	32	21	

Esempio: CCS 16 (CAPOCORDA A CUNEO PER FUNE Ø mm 16/18 - FORCELLA: mm 21)

CCR

	Ø FUNE *ROPE DIA.*		MISURE / *MEASURES mm*					PESO *WEIGHT*
	mm	inch	A	B	C	P	O	kg
10	9-10	3/8”	142	47	42,5	21	20	1,7
13	11-13	1/2”	146	57	49	25	25	21
16	14-16	5/8”	176	70	61	30	31	4
19	18-19	3/4”	212	80	70	35	38	7
22	20-22	7/8”	240	96	82	41	44	10
26	24-26	1”	274	110	95	50	51	15
30	27-29	1” 1/8	310	130	107	57	57	21
32	30-32	1” 1/4	350	146	119	64	63	31
35	34-36	1” 3/8	400	148	125	64	69	37
39	37-39	1” 1/2	450	160	136	70	76	51
42	40-42	1” 5/8	500	174	142	76	76	64
48	43-48	1” 3/4 1” 7/8	550	200	167	89	89	96
52	49-52	2”	640	205	193	95	101	130
56	54-58	2” 1/4	660	150	222	108	114	180
63	60-68	2” 1/2	835	170	247	121	127	275
76	72-76	3”	1.000	300	298	133	146	440

Esempio: CCR 16 (CAPOCORDA A CUNEO PER FUNE Ø mm 14/16 - FORCELLA: mm 31)

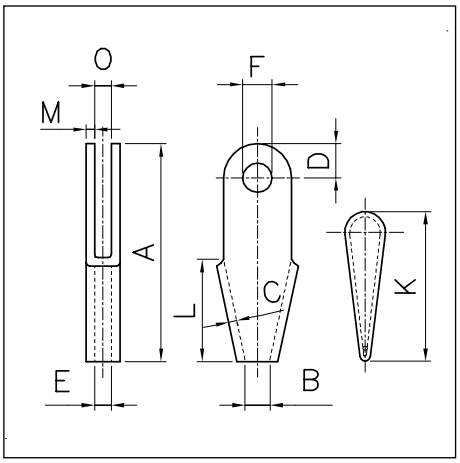

CAPICORDA A CUNEO DIN 13411
OPEN SOCKETS DIN 13411

CODICE: CCD

CCD	Ø FUNE *ROPE DIA.*		MISURE / *MEASURES mm*									PESO *WEIGHT*
	mm	inch	A	B	D	E	F	K	L	M	O	kg
05	4-5	3/16”	110	13	14	9	10	68	55	3	12	0,18
08	6-8	5/16”	150	20	20	12	12	92	75	4	14	0,45
11	9-11	3/8”	190	26	26	15	16	117	95	5	17	1,30
14	12-14	1/2”	230	32	32	20	18	141	115	8	22	2,00
17	15-17	5/8”	260	40	36	23	22	162	130	9	25	3,50
20	18-20	3/4”	300	48	40	26	25	186	150	12	27	5,50
25	22-25	1”	285	56	42	30	42	185	110	18	32	6,50

Esempio di ordinazione: CCD 08 (CAPOCORDA CUNEO DIN 15315 PER FUNE Ø 6-8)

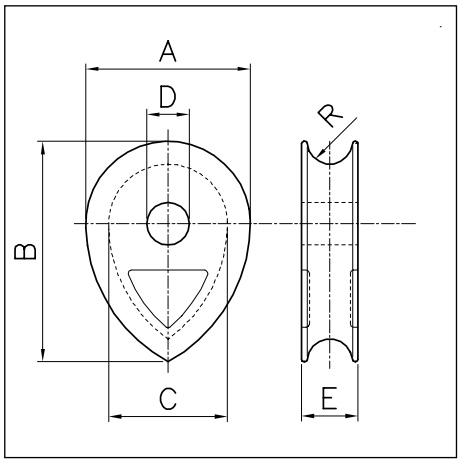

REDANCE PIENE IN GHISA
CAST IRON SOLID THIMBLES

CODICE: RD3 ... ■
■ = Ø foro D

RD3		Ø FUNE *ROPE DIA.*		MISURE / *MEASURES mm*						PESO *WEIGHT*
		mm	inch	A	B	C	D	E	R	kg
20	■	20/21	3/4”	84	113	61	26-31-36	30	11,5	0,92 - 0,87 - 0,83
22	■	22/24	7/8”	90	120	65	31-36-41-46	32	12,5	1,18 - 1,1 - 1 - 0,94
26	■	26/27	1”	105	140	76	31-41	37	14,5	1,9 - 1,74
28	■	28/30	1” 1/8	120	160	87	31-41-46-56	38	16,5	2,8 - 2,6 -2,5 - 2,2
32	■	32/34	1” 1/4	140	190	105	41-46-51	44	17,5	4,3
36	■	36/38	1” 3/8	153	210	170	51-56	55	20	6,1
40	■	38/40	1”1/2	171	235	191	41	57	22	10
42	■	42/44	1”5/8	190	250	200	41	64	25	13

Esempio di ordinazione: RD3 26 31 (REDANCIA PIENA A GOCCIA PER FUNE Ø 26 FORO 31)

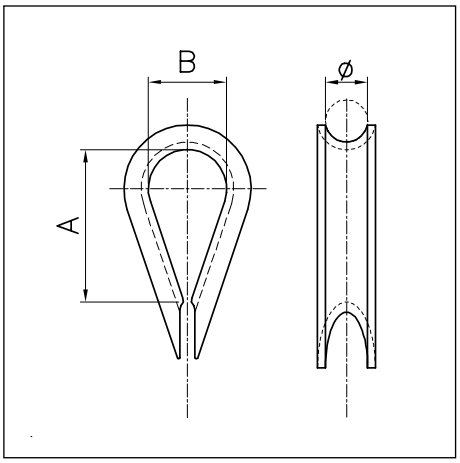

REDANCE
LEGGERE - PESANTI
LIGHT - HEAVY
THIMBLES

CODICI:
RD1: redance tipo leggero / light thimbles
RD2: redance tipo pesante / heavy thimbles

RD1	RD2	Ø FUNE / *ROPE DIA.*		MISURE / *MEASURES mm*		PESO / *WEIGHT g*	
		mm	inch	A	B	RD1	RD2
030	-	3	1/8”	14	9	2	-
040	-	4	5/32”	18	10	3	-
050	050	5	3/16”	22	13	5	17
060	060	6	1/4”	28	16	8	18
080	080	8	5/16”	30	18	15	36
100	100	10	3/8”	34	21	23	47
120	120	12	1/2”	45	28	43	75
140	140	14	9/16”	52	32	62	105
160	160	16	5/8”	58	36	85	135
180	180	18	11/16”	68	44	135	200
200	200	20	3/4”	74	48	215	285
-	220	22	7/8”	80	50	-	315
-	240	24	1”	86	52	-	390
-	260	26	1” 1/16	95	58	-	485
-	280	28	1” 1/8	105	65	-	585
-	300	30	1” 3/16	115	68	-	625
-	350	35	1” 3/8	130	70	-	1.430
-	400	40	1” 9/16	145	85	-	1.840

Esempio di ordinazione:
RD1 060 **(REDANCIA PER FUNE mm. 6 - PESO g 8)**
RD2 060 **(REDANCIA PER FUNE mm. 6 - PESO g 18)**

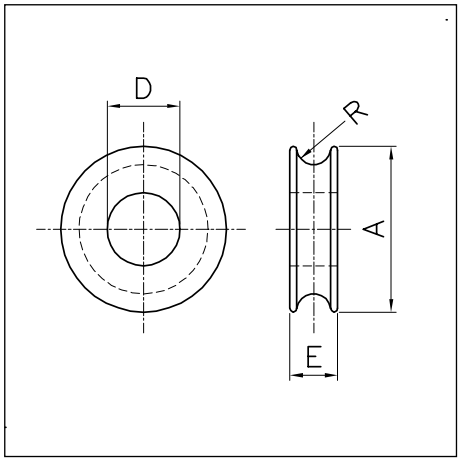

BUSSOLE IN ACCIAIO
STEEL ROUND THIMBLES

CODICE: BS1 ... ■●◆○

■ = diametro (quota 'a') / diameter (dimension 'a') (3 cifre / 3 digits)
● = spessore (quota 'e')/ thickness (dimension 'e') (2 cifre / 2 digits)
◆ = foro (quota 'd') / eye (dimension 'd') (2 cifre / 2 digits)
○ = ø fune / ø rope (2 cifre / 2 digits)

BS1	Ø FUNE *ROPE DIA.*		MISURE *MEASURES mm*				PESO *WEIGHT*
	mm	inch	A	D	E	R	kg
035141508	8	5/16"	35	15	14	5	0,06
060182112	12	1/2"	60	21	18	7	0,25
070302612	12	1/2"	70	26	30	7	0,66
074222114	14	9/16"	74	21	22	8	0,52
090253114	14	9/16"	90	31	25	8	0,90
090242616	16	5/8"	90	26	24	9	0,84
090302616	16	5/8"	90	26	30	9	1,12
090252618	18	3/4"	90	26	25	10	0,83
090242620	20	7/8"	90	26	24	11	0,73
090303620	20	7/8"	90	36	30	11	0,89
100364122	22	7/8"	100	41	36	12	1,36
100303124	24	1"	100	31	30	13	1,10
100484124	24	1"	100	41	48	13	1,89
104324126	26	1"	104	41	32	14	1,12
104404126	26	1"	104	41	40	14	1,57
120383628	28	1"1/8	120	36	38	15	2,15
130414630	30	1"1/8	130	46	41	16	2,61
130415132	32	1"1/4	130	51	41	17	2,35
150456136	36	1"3/8	150	61	45	19	3,38
170556140	40	1"9/16	170	61	55	21	5,99

Esempio di ordinazione: BS1 090302616 (BUSSOLA ZINCATA PER FUNE D.16 - FORO D.26)

Le bussole elencate sono solo alcuni esempi. Possiamo produrre bussole di qualunque dimensione su richiesta del cliente. Potete indicare direttamente il nostro codice nell'ordine: indicate il codice del gruppo (BS1) seguito dalle seguenti misure in mm: diametro esterno (3 cifre), spessore (2 cifre), diametro foro (2 cifre), diametro fune (2 cifre).
Es: BS1 090 30 26 16 (bussola Ø90x30, foro 26, fune 16).

Thimbles in the table are only a sample of our production. We can produce thimbles with various dimensions on customer's request. Please in your order indicate our code, which is composed by the group code (BS1) followed by these dimensions in mm: external diameter (3 digits), thickness (2 digits), eye diameter (2 digits).
Example: BS1 090 30 26 16 (round thimble Ø90x30, eye 26, rope 16).

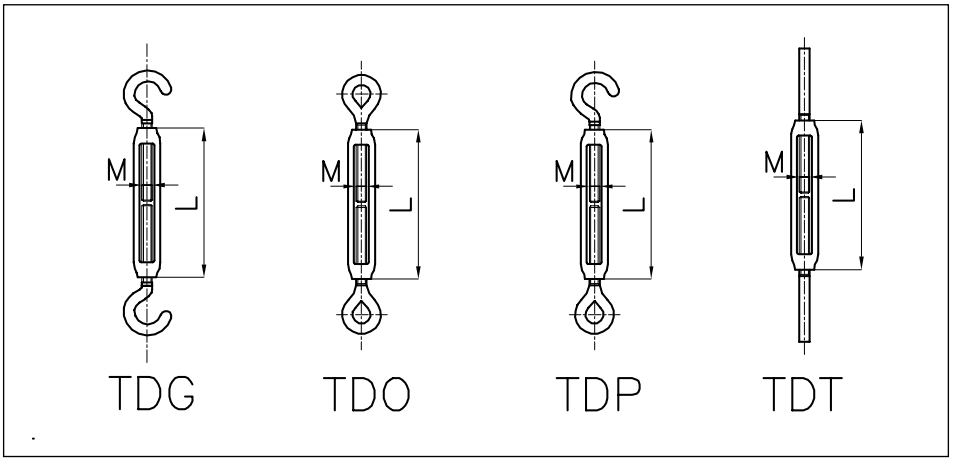

TENDITORI
TURNBUCKLES

CODICE: TD ... ■●

■ = tipo / type
G = gancio-gancio / hook-hook
O = occhio-occhio / eye-eye
P = occhio-occhio / eye-hook
T = terminali da saldare / welding ends
C = canaula / body

● = misura (mm)

TD*	PORTATA kg *W.L.L.*				MISURE *MEASURES mm*			Peso / *Weight g*			
	TDG	TDO	TDT	TDP	M		L	TDG	TDO	TDT	TDP
05	30	84	84	30	M5	3/16”	80	35	37	52	35
06	50	130	130	50	M6	1/4”	80	50	61	62	57
08	100	246	246	100	M8	5/16”	105	103	113	120	119
10	170	300	300	170	M10	3/8”	125	253	212	210	259
11	245	345	345	245	M11	7/16”	140	335	227	-	335
12	300	430	430	300	M12	1/2”	140	404	330	345	343
14	390	600	600	390	M14	9/16”	170	694	540	580	540
16	460	800	800	460	M16	5/8”	190	1024	877	840	924
18	500	1.000	1.000	500	M18	11/16”	220	1140	1014	1530	1272
20	600	1.300	1.300	600	M20	3/4”	240	1712	1464	2280	1553
22	820	1.700	1.700	820	M22	7/8”	260	2320	2132	2560	2238
24	930	1.900	1.900	930	M24	1”	270	3010	2657	4330	2971
30	-	2.200	2.200	-	M30	1”3/16	280	-	4040	5800	-
32	-	2.800	2.800	-	M32	1”1/4	290	-	5950	6700	-

Esempio di ordinazione: TDG 05 (TENDITORE A GANCIO M5)

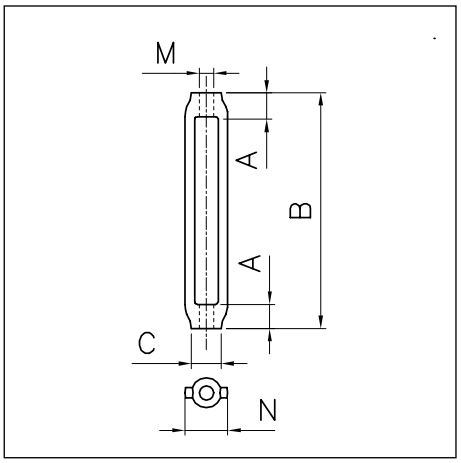

CANAULE PER TENDITORI
TURNBUCKLE BODIES

CODICE: TDC

NOTE: disponibili sia in versione zincata che in versione nera.

TDC

	PORTATA *W.L.L.*	MISURE / *MEASURES mm*						PESO *WEIGHT*
	kg	M		A	B	C	N	g
05	110	M5	3/16”	9	80	11	15	32
06	150	M6	1/4”	9	80	11	15	32
08	250	M8	5/16”	12	105	14	19	55
10	350	M10	3/8”	14	125	16	23	90
11	600	M11	7/16”	16	135	18	25	125
12	650	M12	1/2”	17	140	19	28	145
14	850	M14	9/16”	20	170	22	32	250
16	1.150	M16	5/8”	23	190	26	36	340
18	1.400	M18	11/16”	26	205	29	40	460
20	1.800	M20	3/4”	28	220	32	45	650
22	2.240	M22	7/8”	31	240	35	50	880
24	2.600	M24	1”	34	260	38	55	1.040

Esempio di ordinazione: TDC 14 (CANAULA PER TENDITORI mm. 16)

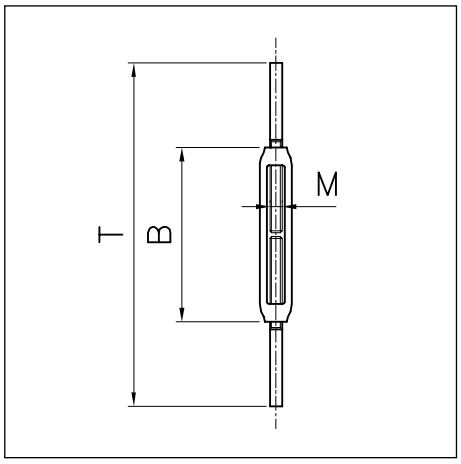

TENDITORI A TRONCO
STUB AND STUB TURNBUCKLES

CODICE: TDT

NOTE: altre misure sono disponibili su richiesta.

TDT

	PORTATA *W.L.L.*	MISURE / *MEASURES mm*					PESO *WEIGHT*
	kg	M		B	T min	T max	g
05	110	M5	3/16”	80	160	223	52
06	150	M6	1/4”	80	180	243	62
08	250	M8	5/16”	105	210	292	119
10	350	M10	3/8”	125	250	347	210
11	600	M11	7/16”	135	270	374	305
12	650	M12	1/2”	140	280	386	345
14	850	M14	9/16”	170	340	470	580
16	1.150	M16	5/8”	190	380	525	840
18	1.400	M18	11/16”	205	410	564	1.100
20	1.800	M20	3/4”	220	440	604	1.530
22	2.240	M22	7/8”	240	480	659	2.280
24	2.600	M24	1”	260	520	712	2.560

Esempio di ordinazione: TDT 16 (TENDITORE A TRONCO M16)

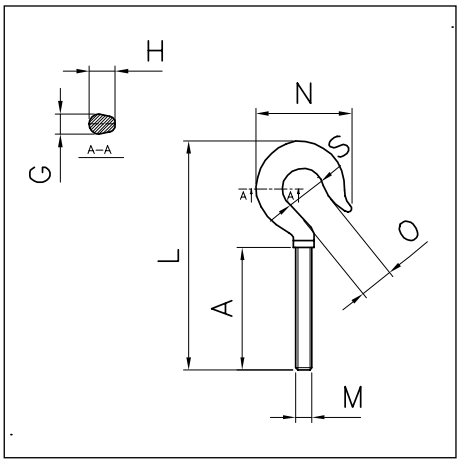

GANCI PER TENDITORI ZINCATI
GALVANIZED TURNBUCKLE HOOKS

CODICE: TDE

TDE

	PORTATA *W.L.L.*	MISURE / *MEASURES mm*									PESO *WEIGHT*
	kg	M		A	G	H	L	N	O	S	g
05	25	M5	3/16”	40	4	4,5	62	17	6	7,5	9
06	60	M6	1/4”	40	4,5	5,5	67	22	8	9,5	14
08	130	M8	5/16”	52	5,5	8	90	30	10	11	33
10	180	M10	3/8”	60	7,5	10	103	36	12,5	14	60
11	220	M11	7/16”	65	8,5	11,5	113	36	12,5	14	80
12	300	M12	1/2”	70	12	18,5	131	56	17,5	23	165
14	420	M14	9/16”	85	14,5	21,5	156	66	21	27	265
16	570	M16	5/8”	95	16,5	25	177	77	24	31	430
18	700	M18	11/16”	103	18,5	27,5	194	85	27	35	530
20	900	M20	3/4”	110	20,5	31	212	95	30	39	750
22	1100	M22	7/8”	120	23	34,5	233	106	34	43	970
24	1300	M24	1”	130	25	37,5	252	114	36	47	1.560

Esempio di ordinazione: TDE 10 (GANCIO PER TENDITORI M10X60 - APERTURA mm 12,5)

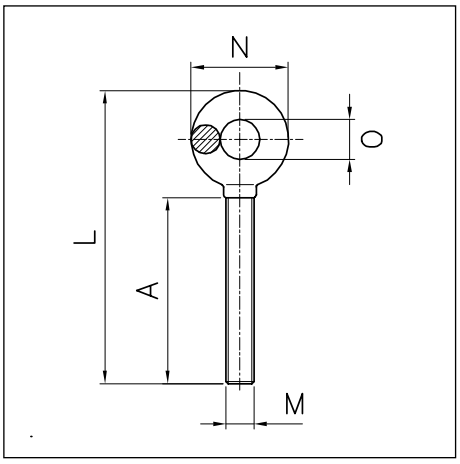

OCCHIELLI PER TENDITORI ZINCATI
GALVANIZED TURNBUCKLE EYES

CODICE: TDD

TDD

	PORTATA *W.L.L.*	MISURE / *MEASURES mm*						PESO *WEIGHT*
	kg	M		A	L	N	O	g
05	110	M5	3/16”	40	60	15	8,5	8
06	150	M6	1/4”	40	66	19	10	13
08	250	M8	5/16”	59	83	24	11	26
10	350	M10	3/8”	67	104	33	18	50
11	600	M11	7/16”	65	103	29	15	71
12	650	M12	1/2”	67	114	35	18	80
14	850	M14	9/16”	85	128	35	18	135
16	1.150	M16	5/8”	95	153	49	25	240
18	1.400	M18	11/16”	103	169	56	27	400
20	1.800	M20	3/4”	110	179	59	28	440
22	2.240	M22	7/8”	120	200	70	34	670
24	2.600	M24	1”	130	218	76	36	850

Esempio di ordinazione: TDD 11 (OCCHIELLO PER TENDITORI M5 X 40 - OCCHIO mm 15)

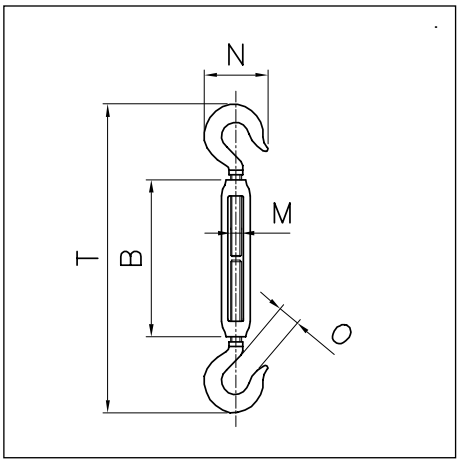

TENDITORI A GANCIO
HOOK AND HOOK TURNBUCKLES

CODICE: TDG

Disponibile anche nella versione occhio-gancio
CODICE: TDP

TDG

	PORTATA *W.L.L.*	MISURE / *MEASURES mm*							PESO *WEIGHT*
	kg	M		B	N	O	T min	T max	g
05	25	M5	3/16”	80	17	6	124	187	50
06	60	M6	1/4”	80	22	8	134	197	60
08	130	M8	5/16”	105	30	10	181	262	121
10	180	M10	3/8”	125	36	12,5	211	303	210
11	220	M11	7/16”	135	36	12,5	231	330	285
12	300	M12	1/2”	140	56	17,5	262	368	475
14	420	M14	9/16”	170	66	21	312	442	780
16	570	M16	5/8”	190	77	24	354	499	1.200
18	700	M18	11/16”	205	85	27	388	542	1.520
20	900	M20	3/4”	220	95	30	424	588	2.150
22	1.100	M22	7/8”	240	106	34	466	645	2.820
24	1.300	M24	1”	260	114	36	504	696	4.160

Esempio di ordinazione: TDG 05 (TENDITORE A GANCIO M5)

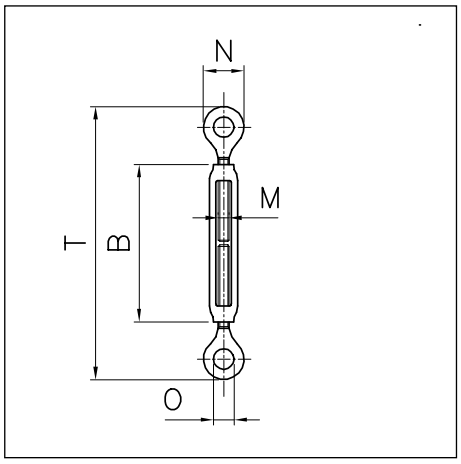

TENDITORI A OCCHIO
EYE AND EYE TURNBUCKLES

CODICE: TDO

TDO

	PORTATA *W.L.L.*	MISURE / *MEASURES mm*							PESO *WEIGHT*
	kg	M		B	N	O	T min	T max	g
05	110	M5	3/16”	80	16	8	118	175	48
06	150	M6	1/4”	80	20	10	130	193	62
08	250	M8	5/16”	105	22	11	158	240	109
10	350	M10	3/8”	125	27	14	192	289	194
11	600	M11	7/16”	135	29	15	206	310	267
12	650	M12	1/2”	140	33	17	226	332	325
14	850	M14	9/16”	170	35	18	256	386	520
16	1.150	M16	5/8”	190	49	25	306	451	820
18	1.400	M18	11/16”	205	56	27	338	492	1.260
20	1.800	M20	3/4”	220	59	28	358	522	1.530
22	2.240	M22	7/8”	240	70	34	400	579	2.220
24	2.600	M24	1”	260	76	36	436	628	2.740

Esempio di ordinazione: TDO 18 (TENDITORE A OCCHIO M18)

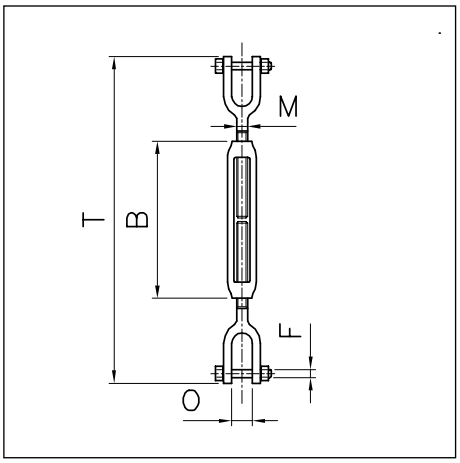

TENDITORI A FORCELLA
SAW AND SAW TURNBUCKLES

CODICE: TDF

Disponibile anche nella versione occhio-forcella
CODICE: TDA

TDF

	PORTATA *W.L.L.*	MISURE / *MEASURES mm*							PESO *WEIGHT*
	kg	M		B	F	O	T min	T max	g
08	350	M8	5/16”	105	M8	10,5	268	350	280
10	550	M10	3/8”	125	M8	10,5	268	365	330
12	800	M12	1/2”	140	M10	14	314	420	595
14	1.100	M14	9/16”	170	M12	18	372	502	1.055
16	1.500	M16	5/8”	190	M14	18	372	517	1.230
18	1.800	M18	11/16”	205	M16	22	406	560	1.800
20	2.300	M20	3/4”	220	M16	22	406	570	2.060
22	2.800	M22	7/8”	240	M18	23,5	466	645	3.050
24	3.300	M24	1”	260	M20	23,5	466	658	3.700
27	4.200	M27	1” 1/8	300	M24	28	550	746	6.150
30	5.200	M30	1” 3/16	300	M27	42	610	816	9.200

Esempio di ordinazione: TDF 27 (TENDITORE A FORCELLA M27)

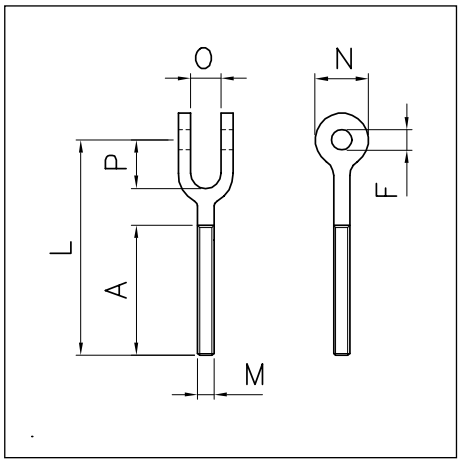

FORCELLE PER TENDITORI ZINCATI
GALVANIZED TURNBUCKLE JAWS

CODICE: TDH

TDH

	PORTATA *W.L.L.*	MISURE / *MEASURES mm*								PESO *WEIGHT*
	kg	M		A	F	L	N	O	P	g
08	350	M8	5/16”	53	8,5	124	20	10,5	30	112
10	550	M10	3/8”	63	8,5	124	20	10,5	30	130
12	800	M12	1/2”	70	10,5	145	24	14	38	215
14	1.100	M14	9/16”	85	12,5	170	32	18	44	385
16	1.500	M16	5/8”	95	14,5	170	32	18	44	440
18	1.800	M18	11/16”	103	16,5	184	38	22	50	690
20	2.300	M20	3/4”	110	16,5	184	38	22	50	710
22	2.800	M22	7/8”	120	18,05	210	46	23,5	56	1.100
24	3.300	M24	1”	130	20,5	210	46	23,5	56	1.225
27	4.200	M27	1” 1/8	135	25,5	233	54	28	62	2.000
30	5.200	M30	1” 3/16	145	29,5	264	72	42	76	3.350

Esempio di ordinazione: TDH 30 (FORCELLA PER TENDITORI M30X145 - APERTURA mm 42)

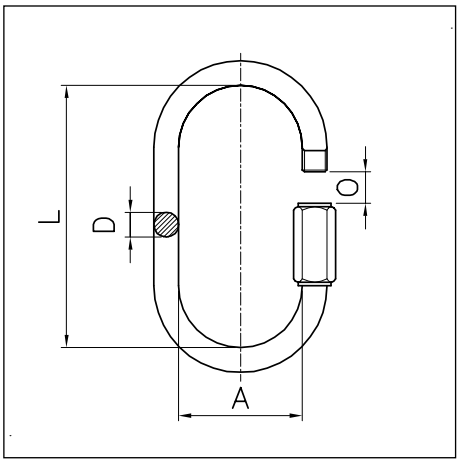

MAGLIE DI GIUNZIONE RAPIDA
QUICK LINKS

CODICE: MG4

Coeff. di sicurezza / Safety Factor: 5

MG4	PORTATA *W.L.L.*	MISURE / *MEASURES mm*				PESO *WEIGHT*
	KG	A	D	L	O	g
03	200	10	3,5	29	4,5	8
04	300	12	4,0	32	5,5	11
05	450	13	5	39	6,5	22
06	700	14	6	45	7,5	38
07	800	16	7	52	8,5	56
08	1000	18	8	58	9,5	80
09	1100	20	9	62	11,0	102
10	1200	22	10	69	12,0	144
12	3000	24	12	81	14,5	225

Esempio di ordinazione: MG4 10 (MAGLIA DI GIUNZIONE RAPIDA - Ø mm 10)

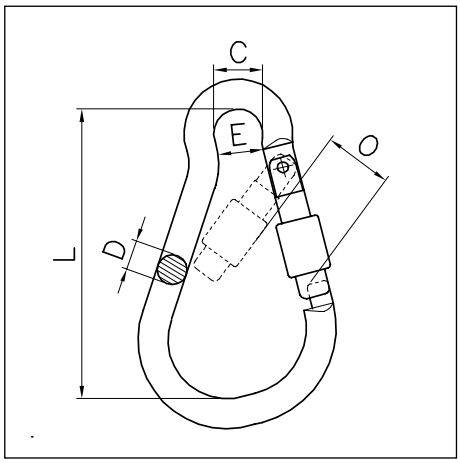

MOSCHETTONI CON GHIERA A VITE
CARABINE HOOKS WITH SLEEVE

CODICE: MG5 ... ■
■ = MATERIALE
A: alluminio
F: acciaio
X: acciaio inox

ATTENZIONE: per sostenere persone usare solo INOX.
CAUTION: for human support use INOX only.

Coeff. di sicurezza / Safety Factor: 5

MG5		PORTATA *W.L.L.*	MISURE / *MEASURES mm*					PESO *WEIGHT*
		KG	C	D	E	L	O	g
8	■	120	12	8	9	61	17	79
10	■	220	13	10	10	74	17	149
11	■	280	18	11	15	89	23	217

Esempio di ordinazione: MG5 10 X (MAGLIA DI GIUNZIONE IN ACCIAIO INOX- Ø mm 10)

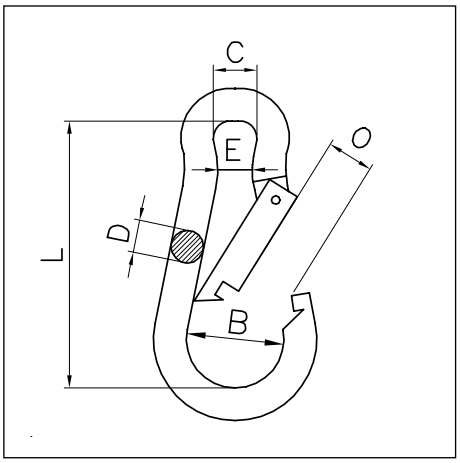

MOSCHETTONI ALPINI
CARABINE HOOKS

CODICE: MG6
MG6 ... X (inox)

ATTENZIONE: non usare per sostenere persone.
CAUTION: don't use for human support.

MG6

	MISURE / *MEASURES mm*						PESO *WEIGHT*
	B	C	D	E	L	O	g
04	13,5	7	4	4	32	7	12
05	16	8	5	4	40	7	17
06	18	8,5	6	5	48	8	27
07	22	11	7	8	56	8	44
08	22,5	12	8	8	64	9	63
09	26,5	13	9	8	72	9	92
10	30	15	10	10	80	12	128
11	36	18	11	11	98	16	190
12	44	20	12	13	116	19	260
13	50	22	13	15	134	28	350

Esempio di ordinazione: MG6 12 (MOSCHETTONE ALPINO - Ø mm12)

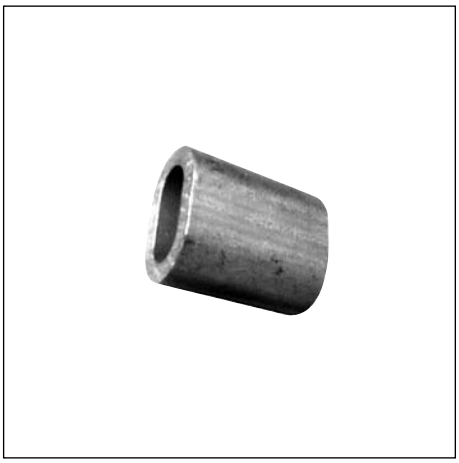

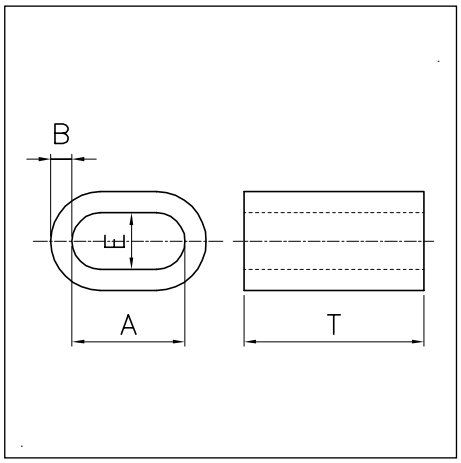

MANICOTTI IN LEGA DI ALLUMINIO
ALUMINIUM ALLOY SLEEVES

CODICE: MAF

Nota: Su richiesta del cliente sono disponibili anche manicotti per funi Ø mm 11, 12, 13, 14, 16, 18, 20, 22, 24, 26, 28, 30, 32, 34, 36, 38, 40, 42, 44, 48, 52, 56, 60.

MAF

	Ø FUNE mm *ROPE Ø mm*		MISURE mm *MEASURES mm*				PESO *WEIGHT*
	Anima tessile *Fibre core*	Anima metallica *Steel core*	A	B	E	T	g
01	0,9÷1	0,5÷0,8	2,4	0,65	1,2	5	0,103
02	1,7÷2,1	1,2÷1,6	4	0,85	2,4	7	0,238
03	2,8÷3,2	2,5÷2,7	7	1,3	3,3	11	0,843
04	3,8÷4,3	3,3÷3,7	9	1,7	4,4	14	1,81
05	4,9÷5,4	4,4÷4,8	11	2,1	5,5	18	3,57
06	5,5÷6,4	4,9÷5,4	14	2,5	6,6	21	5,86
07	7÷7,4	6,5÷6,9	16	2,9	7,8	25	9,53
08	7,5÷8,4	7÷7,4	18	3,3	8,8	28	13,7
09	8,5÷9,5	7,5÷8,4	20	3,7	9,9	32	19,8
10	9,6÷10,5	8,5÷9,5	22	4,1	10,9	35	26,4

Esempio di ordinazione: MAF 08 MANICOTTO IN LEGA DI ALLUMINIO PER FUNE ANIMA TESSILE Ø 8 mm

TERMINALI PER FUNE
ROPE TERMINAL

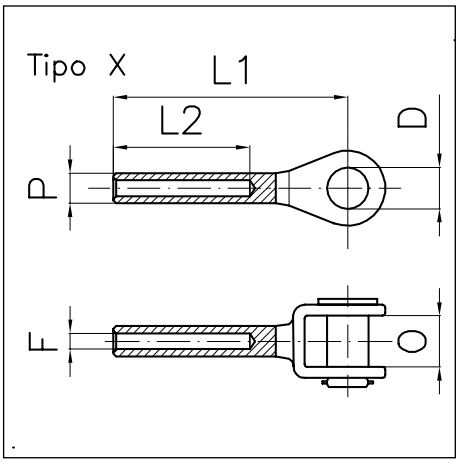

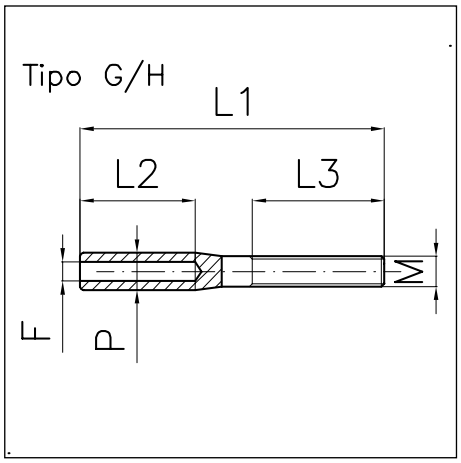

CODICE: CCF ... X ■
X = MATERIALE: inox
■ = TIPO:
A: a forcella / with jaw
B: con filettatura / with thread
C: a occhio / with eye

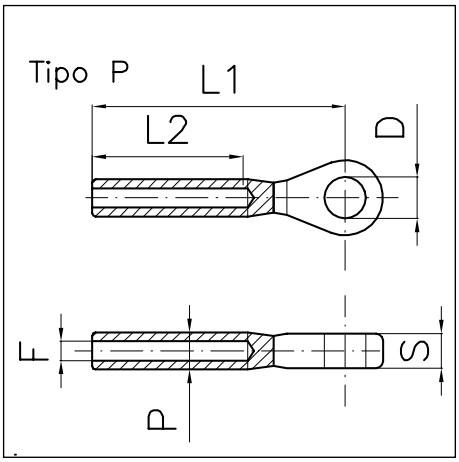

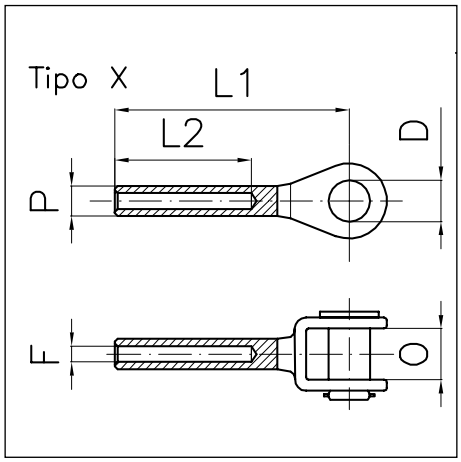

CCN	Ø FUNE/*ROPE*	MISURE / *MEASURES mm*					
	mm	D	F	L1	L2	O	P
03 X	3	5	3,5	67	38	7,5	6,4
04 X	4	5	4,4	71	45	7,5	7,5
05 X	5	6	5,3	83	51	9,5	9
06 X	6	8	6,5	99	64	11	2,6
08 X	8	12	8,5	136	85	14	16

CCN	Ø FUNE/*ROPE*	MISURE / *MEASURES mm*					
	mm	F	L1	L2	L3	M	P
03 G/H	3	3,5	100	38	48	M 4	6,4
04 G/H	4	4,4	110	45	48	M 5	7,5
05 G/H	5	5,3	123	51	57	M 6	9
06 G/H	6	6,5	145	64	63	M 8	12,6
08 G/H	8	8,5	185	83	80	M10	16

CCN	Ø FUNE/*ROPE*	MISURE / *MEASURES mm*					
	mm	D	F	L1	L2	P	S
03 P	3	6,5	3,3	40	18	6,3	5
04 P	4	8,5	4,3	52	24	7,5	6
05 P	5	9,5	5,3	62	30	9	7
06 P	6	13	6,3	75	36	12,5	8

CCN	Ø FUNE/*ROPE*	MISURE / *MEASURES mm*					
	mm	D	L1 min	L1 max	M	O	P
04 K	4	5	180	242	M 6	7,5	7,5
05 K	5	6	205	281	M 8	9,5	9
06 K	6	8	243	327	M10	11	12,6
08 K	8	12	333	453	M14	14	16

Esempio di ordinazione: CCN 04 G TERMINALE PER FUNE Ø4 CON FILETTATURA DESTRA

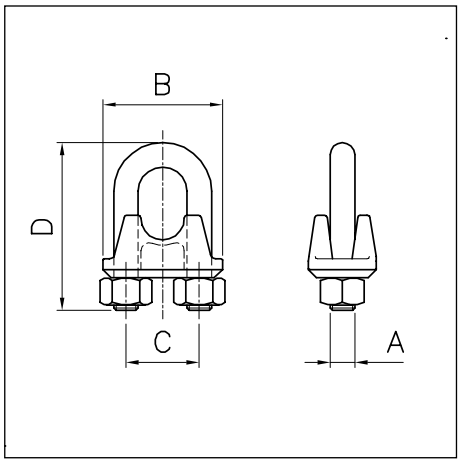

MORSETTI A CAVALLOTTO
WIRE ROPE GRIPS

CODICE: MR1 (Fuso)
MR1 ... X (Acciaio inox)
MR2 (Forgiato)

MR1

	Ø FUNE *ROPE DIA.*		MISURE mm *MEASURES mm*				PESO *WEIGHT*
	mm	inch	A	B	C	D	g
03	2-3	1/8”	M4	19	9	20	17
04	4-5	3/16”	M5	24	12	24	20
06	5-6	1/4”	M6	27	15	28	31
08	7-8	5/16”	M6	31	17	34	38
10	9-10	3/8”	M8	37	20	42	80
11	11	7/16”	M8	41	22	44	85
12	12	1/2”	M8	44	25	55	130
14	13-14	9/16”	M10	47	27	57	150
16	15-16	5/8”	M10	51	29	63	180
18	18	11/16”	M12	56	34	75	260
20	19-20	3/4”	M12	62	35	77	290
22	22	7/8”	M12	65	39	85	340
24	24	1”	M14	72	42	95	490
30	30	1” 1/8	M14	78	47	110	620
34	34	1” 1/4	M16	88	53	120	840
40	40	1” 1/2	M16	98	59	140	1.120

Esempio di ordinazione: MR1 10 (MORSETTO A CAVALLOTTO PER FUNE mm. 10)

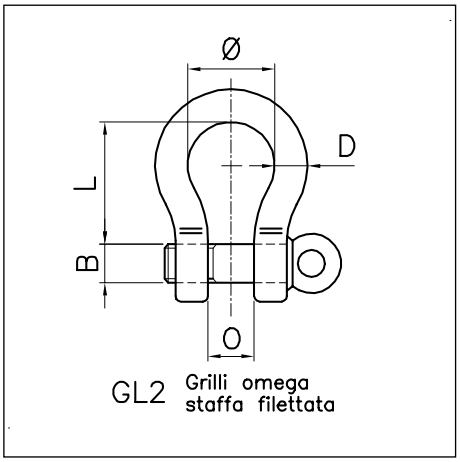

GRILLI A.R.
STANDARD SHACKLES

CODICE: GL* ...

GL2: Grilli omega staffa filettata. Anchor shackles screw pin.

GL3: Grilli dritti staffa filettata. Chain shackle screw pin.

GL4: Grilli omega dado copiglia. Safety anchor shackle bolt type.

Coeff. di sicurezza / Safety Factor: 6

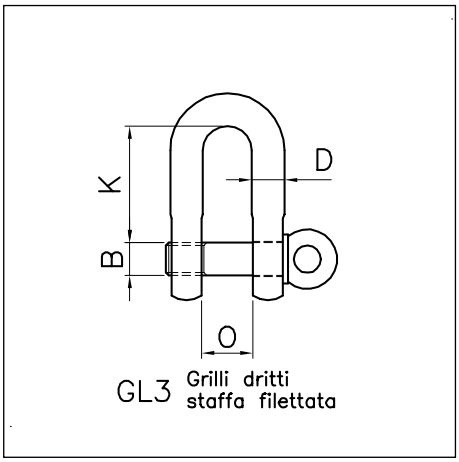

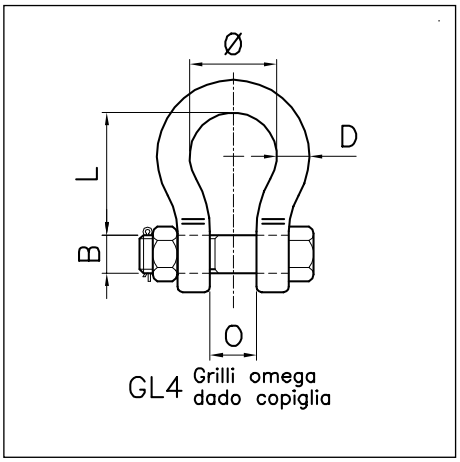

GL*	PORTATA *W.L.L.*	MISURE / *MEASURES mm*						PESO kg *WEIGHT*	
	ton	B	D	K	L	O (±1 mm)	Ø	GL2	GL4
06	0,33	6	5	19	22	9	16	0,02	-
09	0,50	9	7	25	29	11,5	20	0,06	0,07
10	0,75	10	9	27	32	13	21	0,11	0,13
11	1	11	10	31	36	15	26	0,15	0,17
12	1,50	12	11	37	43	17	29	0,21	0,25
16	2	16	13,5	43	51	20	32	0,37	0,44
19	3,25	19	16	51	64	26	43	0,65	0,79
22	4,75	22	19	59	76	30	51	1,06	1,26
25	6,50	25	22	73	83	35	58	1,56	1,88
28	8,50	28	25	80	95	42	68	2,32	2,78
32	9,50	32	28	90	108	45	75	3,28	3,87
35	12	35	32	94	115	50	83	4,51	5,26
38	13,50	38	35	115	133	56	92	5,93	6,94
42	17	42	38	127	146	59	99	7,89	8,79
50	25	50	43	146	178	73	126	13,40	14,99
57	35	57	50	171	197	82	138	18,85	20,65
65	42,50	65	57	190	222	94	160	26,06	29,01
70	55	70	65	203	254	104	180	37,86	41,05
80	85	85	75	230	330	126	190	58,68	62,24
85	120	95	87		381	135	230	105,00	110,00

Esempi di ordinazione:
GL2 16 (GRILLO OMEGA STAFFA FILETTATA t. 2)
GL3 10 (GRILLO DIRITTO STAFFA FILETTATA t. 0,75)
GL4 19 (GRILLO OMEGA DADO COPIGLIA t. 3,25)

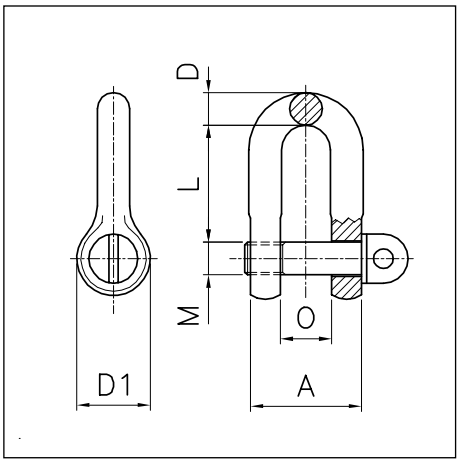

GRILLI DIRITTI UNI 1947-1948
DEE SHACKLES UNI 1947-1948

CODICE: GL1
GL1 ... X (inox)

GL1

	PERNO *SWIVEL*	PORTATA W.L.L.	MISURE / *MEASURES mm*							PESO *WEIGHT*
		ton	M		A	D	D1	L	O	kg
			mm	inch						
06	6x26	0,1	M 6	1/4”	26	6	13	30	13	0,030
08	8x34	0,2	M 8	5/16”	34	8	17	34	17	0,070
10	10x40	0,35	M 10	3/8”	40	10	20	41	20	0,127
11	11x45	0,4	M 11	7/16”	45	11	23	46	23	0,170
12	12x49	0,5	M 12	1/2”	49	12	25	50	25	0,246
14	14x51	0,6	M 14	9/16”	51	11,2	25	57	28	0,260
16	16x58	0,8	M 16	5/8”	58	12,8	27	61	32	0,330
18	18x65	1	M 18	11/16”	65	14,4	31	65	36	0,500
20	20x72	1,1	M 20	3/4”	72	16	34	70	40	0,670
22	22x68	2	M 22	7/8”	68	20	44	69	41	0,930
25	25x78	2,5	M 25	1”	78	23	50	79	46	1,400
28	28x88	3,15	M 28	1”1/8	88	26	56	90	48	2,200

Esempio di ordinazione: GL1 16 (GRILLO DIRITTO UNI 1947 mm 16)

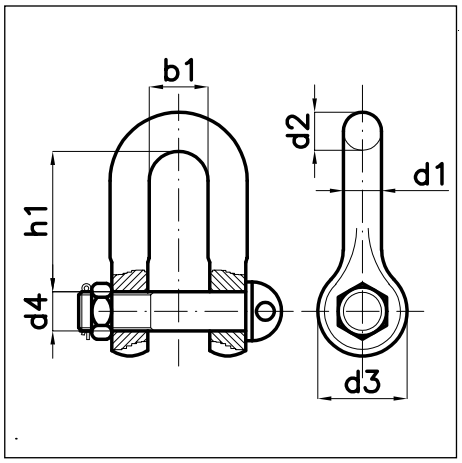

GRILLI DIRITTI DIN 82101
DEE SHACKLES DIN 82101

CODICE: GL7

Coeff. di sicurezza / Safety Factor: 5

GL7	DIN82101 N°	PORTATA *W.L.L.*							PESO *WEIGHT*
		ton	b1 mm	hi mm	d2 hm	d3 mm	d4 mm	d5 mm	kg
004 C	0,4	0,4	14	30	10	20	M10	10	0,1
006 C	0,6	0,63	17	36	12	24	M12	12	0,2
010 C	1	1	21	49	15	32	M16	16	0,4
016 C	1,6	1,6	27	61	19	40	M20	20	0,81
020 C	2	2	30	67	21	44	M22	22	1,08
025 C	2,5	2,5	33	73	23	48	M24	24	1,42
030 C	3	3	38	83,5	26	54	M27	27	2,03
040 C	4	4	42	91	29	60	M30	30	2,7
050 C	5	5	47	33	111	72	M36	36	4,4
060 C	6	6	53	119,5	37	78	M39	39	5,9
080 C	8	8	60	139,5	41	90	M45	45	8,5
100 C	10	10	66	147	45	96	M48	48	10,8
120 C	12	12	73	50	158	104	M52	52	14
160 C	16	16	81	55	185	120	M60	60	19,3
200 C	20	20	90	211	61	136	M68	68	28,2
250 C	25	25	100	221	67	144	M72x6	72	35,5
320 C	32	32	110	246	74	160	M80x6	80	49,2
400 C	40	40	125	276	84	180	M90x6	90	69
500 C	50	50	140	307	93	200	M100x6	100	93

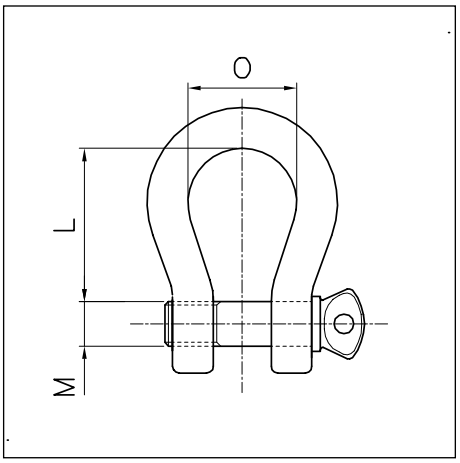

GRILLI A OMEGA
ANCHOR SHACKLES

CODICE: GL5

GL5	PORTATA / *W.L.L.*	MISURE / *MEASURES mm*				PESO *WEIGHT*
	ton	M		L	O	kg
05	0,10	M 5	3/16”	19	10	0,18
06	0,15	M 6	1/4”	25	13	0,46
08	0,35	M 8	5/16”	30	16	0,82
10	0,50	M 10	3/8”	38	19	1,50
12	0,80	M 12	1/2”	47	25	2,84
14	1,00	M 14	9/16”	53	29	3,40
16	1,50	M 16	5/8”	65	32	6,20
22	2,50	M 22	7/8”	77	40	15,75
25	3,10	M 25	1”	87	44	22

Esempio di oridinazione: GL5 12 (GRILLO A OMEGA PORTATA t. 0,4)

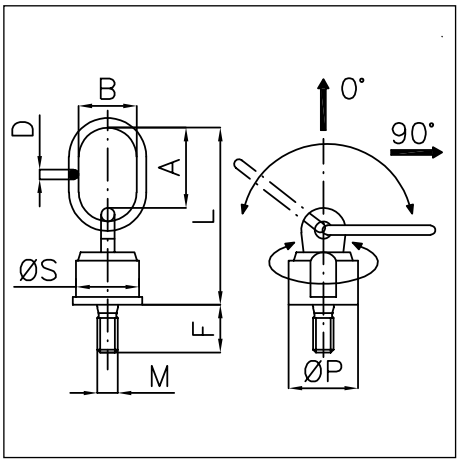

GOLFARI GIREVOLI AD ANELLO
SWIVEL RINGS

CODICE: GMW

Coeff. di sicurezza / Safety Factor: 4

GMW	PORTATA *W.L.L.* *TON*		MISURE / *MEASURES mm*								PESO kg *WEIGHT*
	0°	90°	A	B	D	F	L	M	P	S	
16	2	1,12	46	30	13	20	105	M16	38	30	0,7
20	4	2	57	34	16	30	131	M20	50	40	1,05
24	6,3	3,15	70	40	19	30	153	M24	58	48	1,63
30	10,6	5,3	65	40	20	35	165	M30	75	65	2,23
36	12,5	8	90	50	22	54	205	M36	85	75	4,72
42	15	10	90	50	22	63	205	M42	85	75	4,94
48	25	15	120	70	30	60	280	M48	120	95	10

Le Portate Indicate Sono Intese Per Singolo Accessorio.
Load limits are meant for single device.

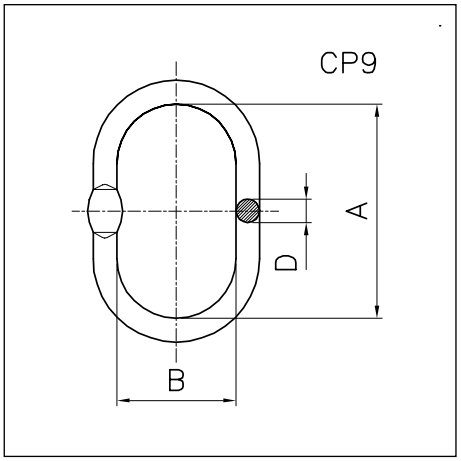

CAMPANELLE GR 80 ISO 4778
MASTER LINKS GR 80 ISO 4778

CODICI:
CP9 campanelle semplici
CP8 master links

CP9 ... T campanelle triple
CP8 ... T master link assemblies

Coeff. di sicurezza / Safety Factor: 5

Consigliate per tiranti fune.
For rope slings.

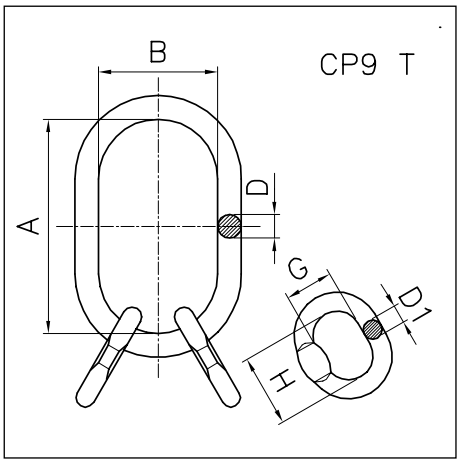

CP9		PORTATA *W.L.L.*	MISURE / *MEASURES mm*						PESO *WEIGHT*	
		ton	A	B	D	G	H	D1	CP9	CP9T
01	**-**	2	120	70	14	-	-	-	0,5	-
02	**02 T**	2,5	140	80	16	45	85	14	0,7	1,35
03	**-**	3,3	140	80	18	-	-	-	0,9	-
04	**04 T**	4	150	90	20	50	95	16	1,2	2,5
05	**05 T**	5,3	155	95	23	50	95	18	1,7	3,3
06	**06 T**	6,5	175	110	26	65	100	20	2,4	4,0
08	**08 T**	8,5	185	115	28	65	100	22	2,9	5,0
10	**10 T**	10	200	125	30	65	110	22	3,6	6,0
-	**13 T**	13	220	125	34	65	110	24	-	7,5
-	**15 T**	15,5	240	150	38	85	125	25	-	10,5

CP8		PORTATA *W.L.L.*	MISURE / *MEASURES mm*						PESO *WEIGHT*	
		ton	A	B	D	G	H	D1	CP8	CP8T
00	**00 T**	1,2	120	70	12	45	85	12	0,3	0,8
13	**-**	13	220	125	34	-	-	-	4,9	-
15	**-**	15	240	150	38	-	-	-	6,8	-
20	**20 T**	20	260	170	42	85	125	30	9,4	14,0
25	**-**	25	285	170	46	-	-	-	11,6	-
30	**30 T**	30	310	200	52	115	175	36	16,8	24,0
40	**40 T**	40	330	200	58	115	175	40	22	35,0
50	**50 T**	50	360	250	66	115	175	45	33	45,0

Esempio di ordinazione:
CP9 05 **(CAMPANELLA GR80 ISO 4778 PORT. t 5,3)**
CP8 20 T **(CAMPANELLA TRIPLA GR80 ISO 4778 PORT. t 20 - Senza schiacc.)**

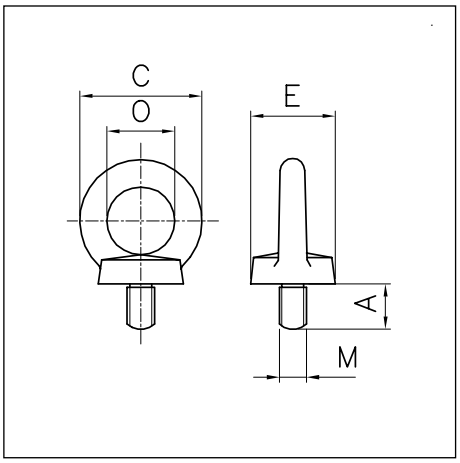

GOLFARI MASCHI DIN 580

EYE BOLTS DIN 580

CODICE: GM3

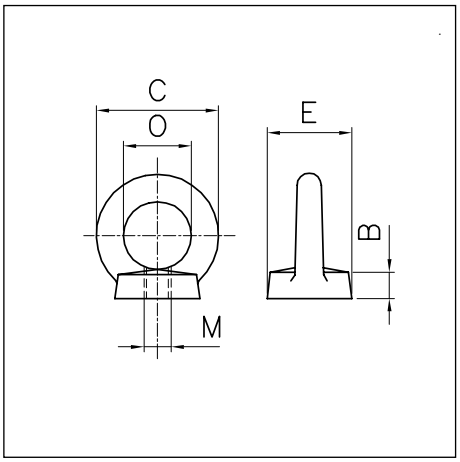

GOLFARI FEMMINA DIN 582

EYE NUTS DIN 582

CODICE: GF3

GM3	GF3	PORTATA *W.L.L. kg*		MISURE / *MEASURES mm*						PESO *WEIGHT g*	
		Vert.	45°	M	A	B	C	E	O	GM3	GF3
06	**06**	75	50	M6	11	6	26	14	14	20	50
08	**08**	140	95	M8	15	6	36	21	20	60	50
10	**10**	230	170	M10	18	8	45	27	25	110	95
12	**12**	340	240	M12	22	10	54	30,5	30	195	170
14	**14**	460	320	M14	22	10	54	30,5	30	205	165
16	**16**	700	500	M16	28	12	63	35	35	325	270
18	**18**	850	590	M18	28	12	63	35	35	335	265
20	**20**	1.200	830	M20	30	14	72	38	40	505	400
22	**22**	1.500	1.050	M22	30	14	72	38	40	520	395
24	**24**	1.800	1.270	M24	38	20	90	48	50	1.020	735
27	**-**	2.700	1.900	M27	45	-	108	60	60	1.705	-
-	**27**	2.700	1.900	M27	-	20	90	50	50	-	735
30	**30**	3.600	2.600	M30	45	22	108	65	60	1.850	1.425
33	**-**	4.300	3.000	M33	55	-	126	70	70	2.675	-
36	**36**	5.100	3.700	M36	55	26	126	75	70	2.700	2.300
42	**42**	7.000	5.000	M42	63	30	144	90	80	4.000	3.400
48	**48**	8.600	6.100	M48	68	35	165	100	90	6.500	5.150
52	**-**	11.500	8.300	M52	78	-	184	110	100		-
56	**-**	11.800	8.300	M56	78	-	184	110	100	8.400	-
64	**-**	15.700	11.000	M64	90	-	206	120	110	12.700	-

Esempio di ordinazione:
GM3 10 (GOLFARE MASCHIO DIN 580 M10)
GF3 36 (GOLFARE FEMMINA DIN 582 M36)

+

NOTE TECNICHE ESPLICATIVE

WLL= CARICO DI SERVIZIO: è il limite massimo di carico in condizioni normali di utilizzo. Quando i prodotti sono sottoposti a sollecitazioni variabili, cioè a carichi non costanti, i valori devono essere conseguentemente ridotti.

EXPLANATORY TECHNICAL NOTES

WLL= Working load limit: the maximum mass which a component is authorized to sustain in general service. When the products are subjected to variable stress, that is non constant load, the working load limits shown must be consequently reduced.

+

FINITURE SUPERFICIALI

SABBIATURA

ZINCATURA (bianca) **O TROPICALIZZAZIONE** (gialla)

VERNICIATURA A CALDO con polveri epossidiche o ad immersione con smalto

ROSSA: su particolari al carbonio

ARANCIO: su particolari in acciaio legato

BLU: articoli G14 - G05 - TR9

FINISHING

SAND BLASTING

GALVANISING (white) or **TROPICALISING** (yellow)

HOT PAINTING with epoxy powder or dipping with enamel

RED: on carbon steel

ORANGE: on alloy steel

BLUE: on G14 - G05 - TR9

+

PESI E DIMENSIONI

LAMET S.R.L. si riserva la facoltà di variare o modificare, senza preavviso, le dimensioni e le caratteristiche dei prodotti indicati in catalogo, secondo le esigenze di produzione e in a deguamento alle normative di legge.

WEIGHT AND SIZE

LAMET S.r.l. reserves the right to change shapes and size according to production needs or in order to comply with new provisions of the law.

+

MARCATURA

Sull'accessorio sono apposte in modo indelebile marcature e/o sigle in relazione all'impiego previsto. Tali marcature e/o sigle, secondo i casi e quando le dimensioni dell'accessorio lo consentono, indicano:

1) Identificazione del fabbricante: marchio LD
2) Sigla alfanumerica che richiama eventualmente la tabella normalizzata e/o sigla alfabetica che richiama l'indice di "rintracciabilità".
3) Identificazione del carico massimo di utilizzazione: portata in **KG** o in t che talvolta può essere preceduta dalla sigla **WLL**.
4) Marcatura CE.
5) Tacche di ispezione.

MARKING

On the fittings are indelibly placed marks and/or initials according to the foreseen employment. These marks and/or initials, as the case maybe when the fitting's size allow it, show: LD

1) Manufacturer's identification: mark
2) Alphanumeric initials which eventually call the standard table and/or alphabetic initials which call the index of reference.
3) Identification of the working load limit: capacity in **KG** or in tons, which sometimes can be preceded by the initial **WLL**.
4) Mark CE.
5) Inspection marks.

ESEMPIO / EXAMPLE:

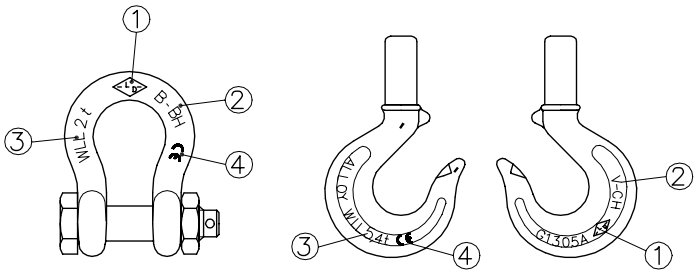

+

AVVERTENZE

I prodotti LAMET devono essere installati in connessione con organi di presa e/o di aggancio idonei allo scopo, in relazione a portata e dimensione, ricordando che:

1) sono progettati per sopportare i carichi (**WLL**) indicati nel presente catalogo. Inoltre non devono essere usati e immagazzinati in zone soggette a materiali acidi e non devono essere usati impropriamente;
2) la sospensione o la presa dell'accessorio deve essere configurata a snodo consentendo la propria mobilità; inoltre, non deve interferire con altri elementi adiacenti;
3) non sono consentiti carichi che:
- possono variare lo stato chimico/fisico proprio e/o dell'accessorio, compromettendo la stabilità degli elementi;
- sono classificati come pericolosi e/o dannosi;
4) la marcatura non deve essere rimossa o contraffata.

WARNING

The products of LAMET must be installed in connection with suitable to the purpose intake's and/or hooking's parts in relation with the capacity and the size, remembering that:

1) they are planned to support loads (WLL) which are shown in this catalogue. Furthermore they must not be used or stored in zone subjected to acid material and they must not be improperly used;
2) the suspension or the intake of the fittings must be hinged conformed, allowing its own mobility, furthermore it must not interfere with other adjoining elements;
3) are not allowed loads which:
- can alter the chemical/physical state proper of the fittings, endangering the element's stability;
- are classified as dangerous or harmful;
4) do not remove or falsify the mark.

+

RESPONSABILITÀ

LAMET non è responsabile per danni causati dall'uso improprio, da modifiche, riparazioni o ripristini non conformi a istruzioni o autorizzazioni scritte. In nessun caso LAMET potrà essere ritenuta responsabile per danni indiretti o consequenziali, perdite di produzione e mancati profitti.

RESPONSIBILITY

LAMET is not responsible for damages due to improper use, modifications, repairs, or reinstatements, which are not in conformity with the instructions or written authorizations. In any case, LAMET can not be considered responsible for indirect or consequent damages, losses in the production and non-profits.

+

IMBALLO, TRASPORTO E MOVIMENTAZIONE

L'imballo, quando fornito, non è impermeabilizzato. Eventuali imballi speciali impermeabilizzati possono essere predisposti a richiesta. La merce viaggia a rischio e pericolo del committente e, trascorsi otto giorni dal comprovato ricevimento, non saranno ritenuti validi eventuali reclami per ammanchi o altro. I resi per merce difettosa o non conforme all'ordine devono essere effettuati franco nostra sede di Dormelletto accompagnati dai documenti fiscali riportanti gli estremi della consegna.

PACKING, TRANSPORT AND MOVEMENT

The packing, when supplied, is not waterproof. Special waterproof packings can be eventually arranged on request. Goods travel at customer's risk, and eight days after proved receipt, eventual complaint for lacks or other will not be considered valid. Restitution for faulty goods or not in conformity with the order must be done delivered in our firm in Dormelletto, accompanied by fiscal documents reporting the delivery's essential elements.

+

MANUTENZIONE PERIODICA

Comprende gli interventi di manutenzione, relativi a controlli ed eventuali sostituzioni come previsto nella: "Tabella degli interventi periodici di manutenzione".

PERIODICAL MAINTENANCE

It includes the maintenance operations relative to controls and eventual replacements as provided in the: "Table of periodical maintenance operations".

+

PROCEDURA OPERATIVA

Gli accessori devono essere esaminati segnalando: deformazioni, allungamenti, incisioni, usura, corrosioni, abrasioni. Verificare, quando installati, l'integrità e la funzionalità del dispositivo di sicurezza antisgancio (moschettoni ecc.). In particolare, i ganci devono essere sottoposti ogni due anni a controllo non distruttivo (liquidi penetranti, risonanza magnetica, ecc.).

OPERATING PROCEDURE

Fittings must be checked pointing out: bucking, elongation, incision, wear, corrosion, abrasion. Verify, when installed, integrity and functionality of the anti-releasing safety device (spring catches etc.).

+

PERICOLO!

Sostituire l'accessorio quando:
- presenta una deformazione permanente superiore al 10% (per i perni superiore al 5%);
- si riscontrano, in qualsiasi punto, riduzioni di sezione superiori al 10% o dimensionali superiori al 5%;
- non risulta più idoneo dopo i controlli biennali.

DANGER!

Replace the fittings when:
- they show a permanent deformation higher than 10% (for the pins higher than 5%).
- you find, somewhere, section's decrease higher than 10% or dimensional higher than 5%;
- they do not result suitable after the biennial examination.

+

TABELLA DEGLI INTERVENTI PERIODICI DI MANUTENZIONE
TABLE OF PERIODICAL MAINTENANCE OPERATIONS

Attività *Activities*	1ª manutenzione 3 mesi *1st maintenance* *3 months*	12 mesi *12 months*	Verifiche e controlli Giornaliera *Check and examination* *Daily*	Settimanali *Weekly*	Mensili *Monthly*	Annuali (*) *Yearly (*)*	Manutenzioni successive *Following maintenance*
Controllo visivo e pulizia *Visual inspection and cleaning*	x		x				3 mesi *3 months*
Dispositivi di sicurezza *Safety device*	x			x			3 mesi *3 months*
Lubrificazione *Lubrification*	x			x			3 mesi *3 months*
Ganci *Hooks*	x				x		3 mesi (**) *3 months (**)*
Stato di conservazione *Preservation conditions*	x				x		3 mesi *3 months*
Usura perni / fori bandiere *Pin's wear/hinge's holes*		x				x	1 anno *1 year*

+

TABELLA DEGLI INTERVENTI PERIODICI DI MANUTENZIONE

(*) Annualmente occorrerà procedere al controllo dell'accessorio per verificarne l'idoneità all'impiego.
(**) Ogni due anni devono essere sottoposti a controllo non distruttivo (liquidi penetranti, risonanza magnetica, ecc.)

TABLE OF PERIODICAL MAINTENANCE OPERATIONS

(*) Every year it is necessary to control the fittings in order to verify if they are still suitable.
(**) Every two years they must be subjected to a nondestructive examination (penetrant liquid and magnetic resonance, etc.)

+

PERICOLO!

Non esitare a sostituire la parte e/o il componente in esame, qualora lo stesso non fosse in grado di offrire sufficienti garanzie di sicurezza e/o affidabilità funzionali. Non effettuare mai riparazioni improvvisate o di fortuna! Ove fosse necessario sostituire l'accessorio o parti dello stesso, utilizzare esclusivamente ricambi originali, richiedendoli direttamente a:
LAMET S.r.l. Via Cesare Battisti, 12 - 28040 Dormelletto (NO) - Tel. 0322 / 24.15.93 – 49.76.25 Fax 0322 / 46.771

DANGER!

Do not esitate to replace the part or the component on approval, if the same is not able to afford sufficient guarantee of security and/or of functional assurance. Do not ever carry out improvised or makeshift repair!
If it is necessary to change the fittings or parts of them, use only original spare parts, asking for them directly to:
LAMET S.r.l. Via Cesare Battisti, 12 - 28040 Dormelletto (NO) - Tel. 0322 / 24.15.93 – 49.76.25 Fax 0322 / 46.771

+

GARANZIA

1) La garanzia dell'accessorio è di 12 mesi dalla data della consegna all'utilizzatore, suffragata dalla bolla di consegna o fattura ovvero dallo scontrino fiscale di vendita. È in ogni caso subordinata alla denuncia con lettera raccomandata, entro 8 giorni dalla scoperta, degli eventuali vizi e difetti, previo accertamento e riconoscimento della sussistenza degli stessi da parte del costruttore.
2) La garanzia comprende la sostituzione o la riparazione della parte difettosa (componente, accessorio o parte di esso) con l'esclusione delle spese di smontaggio, rimontaggio e spedizione.
3) La sostituzione di tale parte non comporta il rinnovo dei periodo di garanzia sull'intero accessorio, salvo che non si tratti della sua sostituzione completa. Il costruttore resta con ciò esonerato da ogni obbligo di risarcimento a qualsiasi titolo e l'acquirente rinuncia a qualsiasi richiesta per spese o danni anche a terzi dovuti ad eventuali fermi macchina o perdite di produzione.
4) Dalla garanzia restano escluse le parti accidentalmente danneggiate, durante il trasporto, per incuria di movimentazione, nonché le parti soggette a normale usura o deperimento per agenti atmosferici ed ambientali esterni, e sono esclusi tutti i guasti derivanti da mancata, insufficiente o errata manutenzione, da imperizia di uso, da uso improprio, da uso non consentito o non previsto, da modifiche o riparazioni non autorizzate e manomissioni.
5) La validità della garanzia è subordinata alla corretta esecuzione dell'installazione, dei controlli periodici e delle manutenzioni.
6) La garanzia viene esclusa nel caso in cui non siano rispettate le condizioni di pagamento.
7) Per le parti fornite da terzi valgono le garanzie che possono esercitarsi nei confronti dei loro costruttori.
8) Per qualsiasi controversia è competente in linea esclusiva il Foro Giudiziario di Novara.

GUARANTEE

1) The fittings have a 12 months guarantee from the delivery date to the customer supported by the delivery note or invoice or by sale fiscal bill.
It is however subordinated to a statement by a registered letter within 8 days from the discovery of eventual defects and flaws, against check and identification of the existence of the same from the manufacturer.
2) The guarantee comprehends the replacements or the repair of the faulty parts (components fittings or part of them) with the exclusion of the costs for disassembly, assembly and forwarding.
3) The replacement of this part does not involve the renewal of the period of guarantee on the whole fittings, except that it is a question of a complete replacement. The manufacturer is to be released from any obligation of compensation and the purchaser resigns every request for charges or damages to third parties, too, due to eventual not working machine or losses in the production.
4) The guarantee does not cover the parts casually damaged during the transport, because of carelessness in moving them, and also parts subject to normal wear or deterioration due to atmospheric and surrounding agents and are also excluded all failures due to insufficient, wrong or no-maintenance, to improper use, to not allowed or not foreseen use, to not authorized modifications or repairs.
5) The validity of the guarantee is subordinated to the correct carrying out of installation, of the periodical examinations and of maintenance.
6) The guarantee is excluded in case that payments conditions are not respected.
7) For the parts, supplied from third parties, are valid those guarantees which can be done towards their constructors.
8) For each controversy, Foro Giudiziario of Novara has the sole jurisdiction.

Edizione 2011

Catalogo Lamet - Fascicolo 3
LAMET SOLLEVAMENTI s.r.l. Via Cesare Battisti, 14 - 28040 DORMELLETTO (NO) - Tel. 0322 241593 - Fax 0322 46771
www.**lamet**.net